AP2232CR
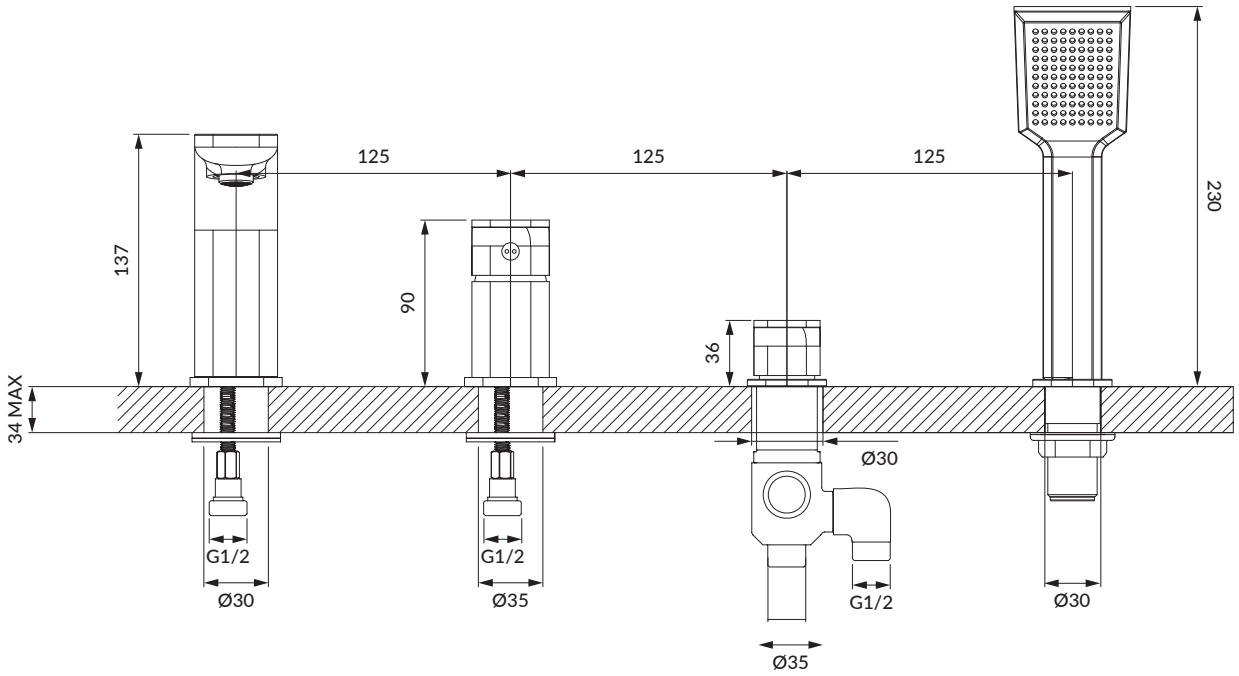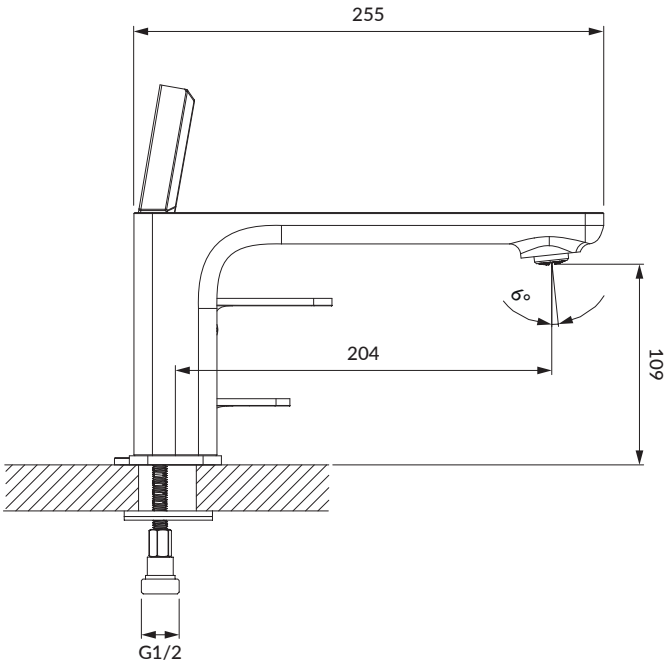
Rysunek techniczny | Technical drawing | Technisches Zeichnen | Технический чертеж